平成28年度　埼玉県ユース(U-13)サッカー大会
春日部市予選会　決勝トーナメント最終結果

予選リーグ

会場：豊野中

A	学校名	飯沼	合同	豊春	豊野	勝	負	得失差	順位
a	飯沼中							0	
b	緑中・大増中(合同)							0	
c	豊春中							0	1
d	豊野中							0	

会場：中野中

B	学校名	中野	葛飾	共栄	勝	負	得失差	順位
a	中野中						0	2
b	葛飾中						0	1
c	春日部共栄中						0	

会場：大沼中

C	学校名	合同	東	春日	勝	負	得失差	順位
a	武里中・大沼中(合同)		△ 1-2	△ 0-4	0	2	0	3
b	春日部東中	○ 2-1		△ 0-7	1	1	0	2
c	春日部中	○ 4-0	○ 7-0		2	0	0	1

決勝トーナメント

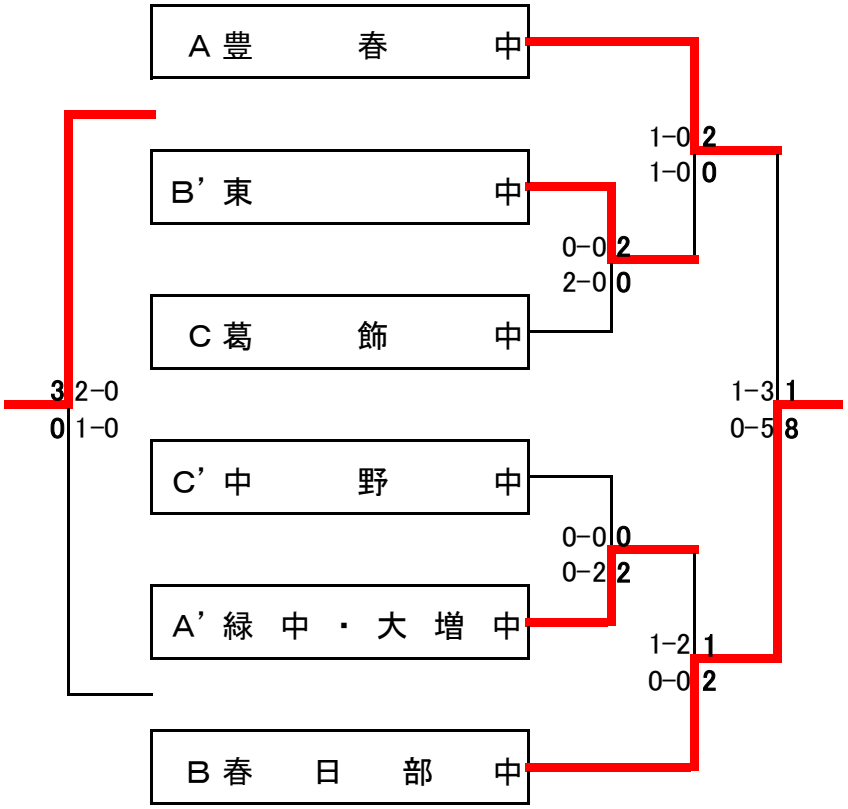

試合順
①9:00～9:55　②10:05～11:00　③11:10～12:05
④12:15～13:10　⑤13:20～14:15　⑥14:25～15:20
決勝トーナメント会場
11/3(木)葛飾中、11/5(土)大増中